InsertFlex – ArciTech/InnoTech Atira/InnoTech

Hettich

i

9 352 451

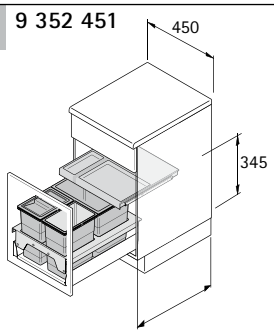

ArciTech = NL 500
InnoTech Atira = NL 470

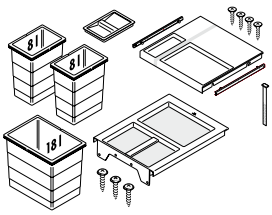

9 352 459

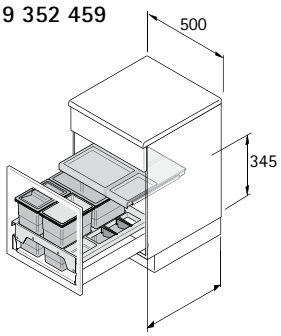

ArciTech = NL 500
InnoTech Atira = NL 470

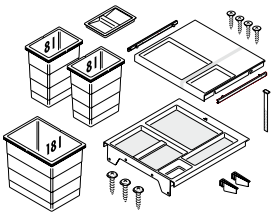

9 352 468

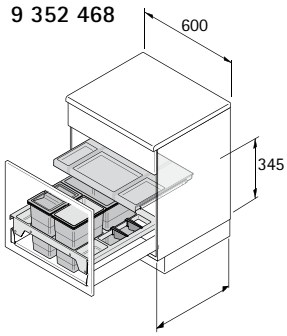

ArciTech = NL 500
InnoTech Atira = NL 470

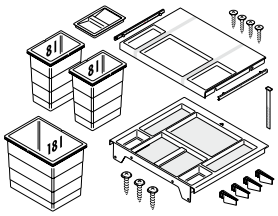

9 352 471

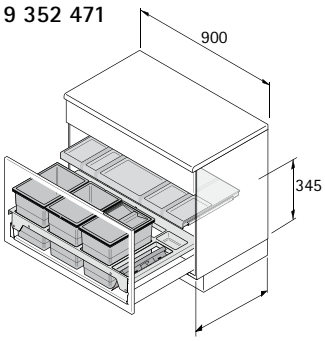

ArciTech = NL 500
InnoTech Atira = NL 470

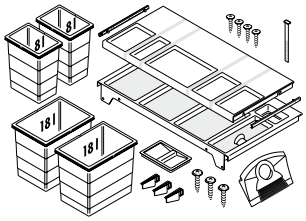

1

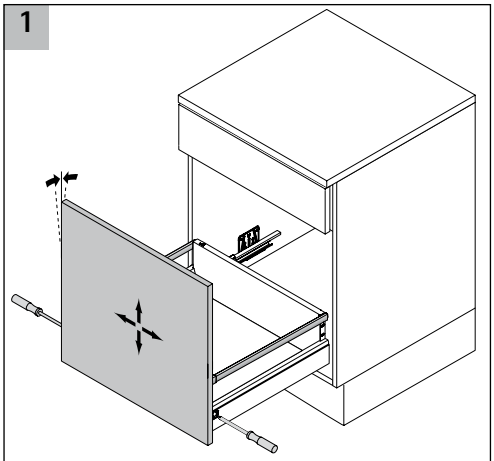

2

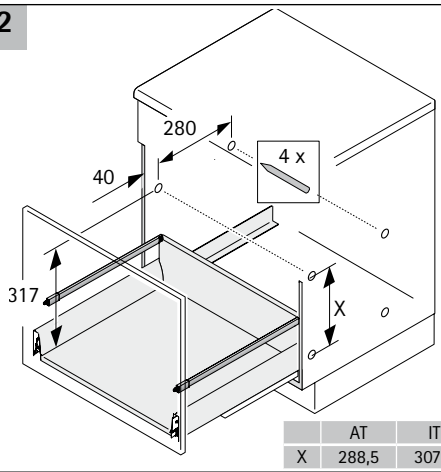

	AT	IT
X	288,5	307,5

3

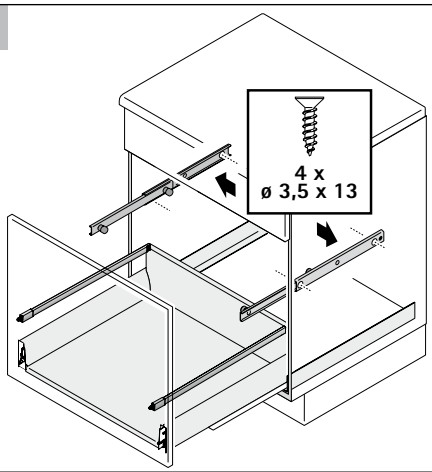

4

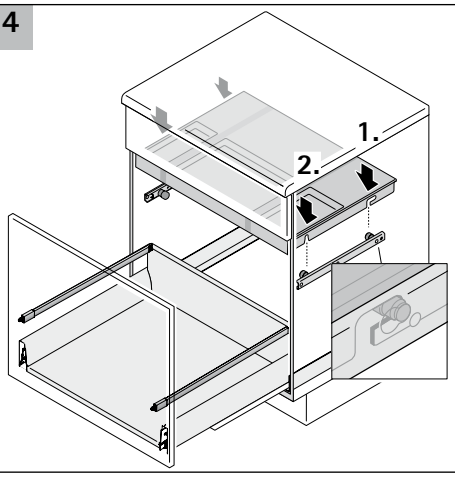

5

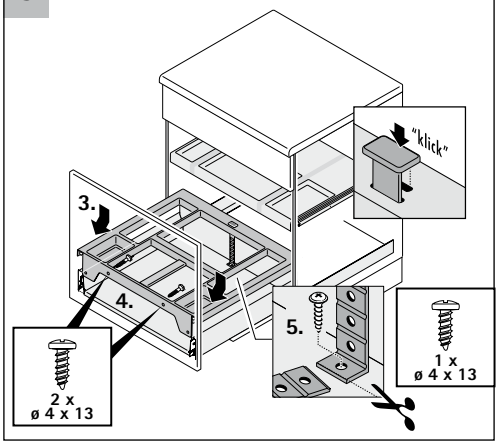

6

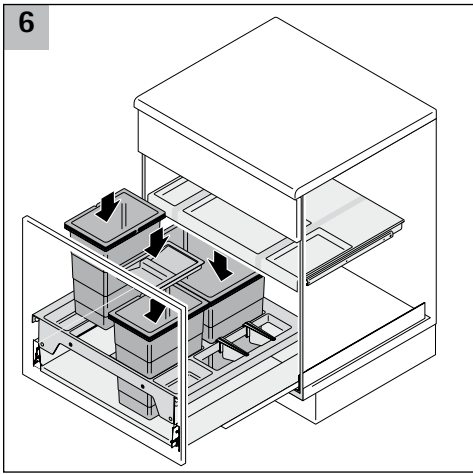

i

Nur handelsübliche, wasserlösliche Reinigungsmittel benutzen, keine aggressiven, scheuernden Mittel verwenden.

Use only standard water-soluble cleaning agents. Do not use aggressive or scouring agents!

Utiliser uniquement des nettoyants courants solubles à l'eau, ne pas utiliser de nettoyants agressifs récurants.

Gebruik uitsluitend in de handel gebruikelijke, in water oplosbare schoonmaakmiddelen, gebruik geen agressieve, schurende middelen.